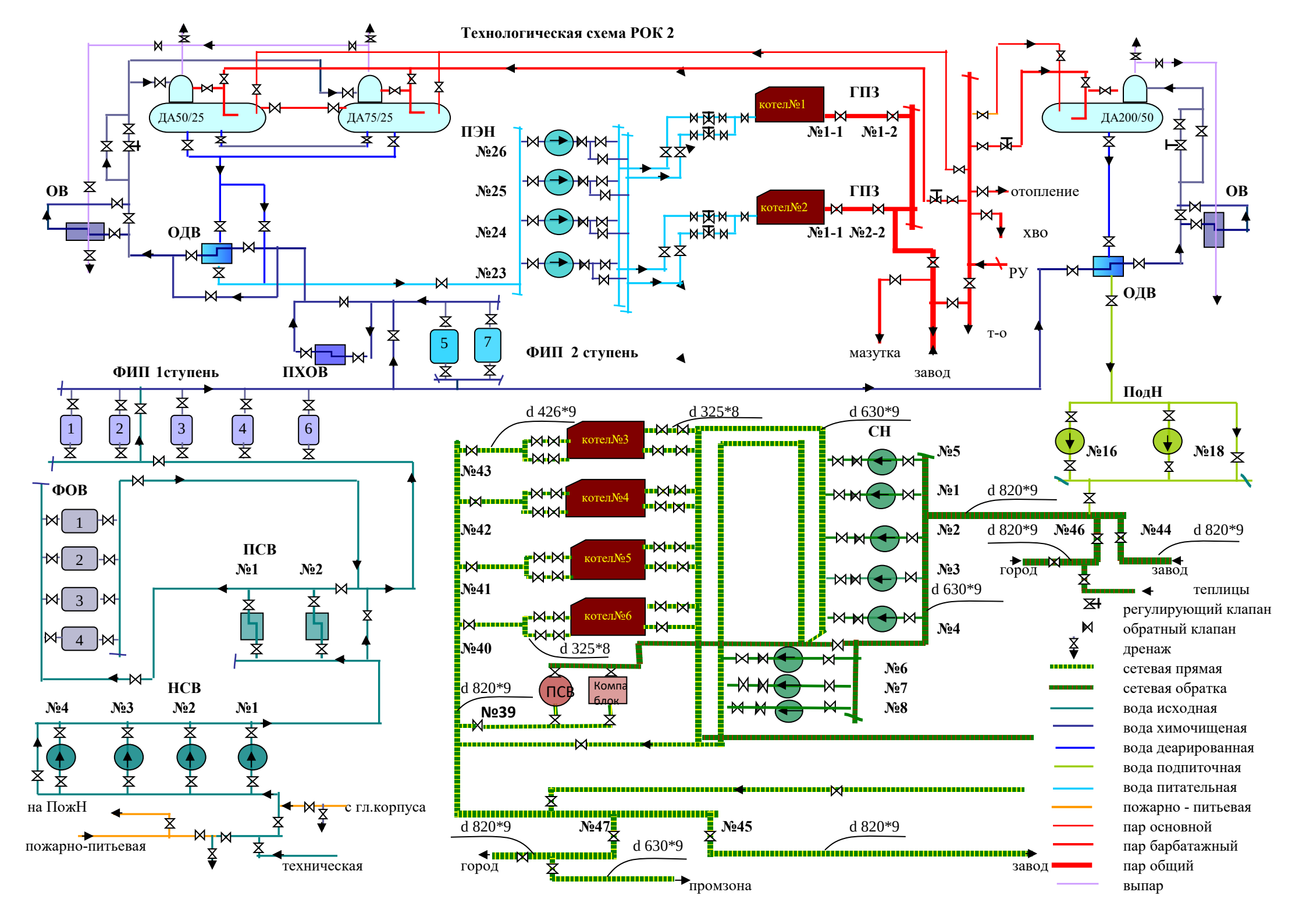
Технологическая схема РОК 2
ДА50/25
ДА75/25
ДА200/50
ПЭН
№26
№25
№24
№23
котел№1
котел№2
ГПЗ
№1-1
№1-2
№2-2
ОВ
ОДВ
отопление
хво
РУ
т-о
мазутка
завод
ПХОВ
ФИП 1ступень
ФИП 2 ступень
ПодН
№16
№18
ФОВ
ПСВ
№1
№2
НСВ
№4
№3
№2
№1
на ПожН
с гл.корпуса
пожарно-питьевая
техническая
d 426*9
d 325*8
d 630*9
СН
котел№3
котел№4
котел№5
котел№6
№43
№42
№41
№40
№5
№1
№2
№3
№4
№6
№7
№8
d 820*9
№46
№44
город
завод
теплицы
d 820*9
№39
ПСВ
Компа блок
№47
№45
промзона
регулирующий клапан
обратный клапан
дренаж
сетевая прямая
сетевая обратка
вода исходная
вода химочищеная
вода деарированная
вода подпиточная
вода питательная
пожарно - питьевая
пар основной
пар барбатажный
пар общий
выпар